martinka spusta
architekti

masparti s.r.o. IČ 03198057 © 2024
Nádražní 1790 Šternberk 78501 www.masparti.com

generální projektant:

masparti s.r.o.
IČO: 03198057
Nádražní 1790/22, Šternberk 785 01

zodpovědný projektant:

Ing. arch. Pavel Martinka ČKA 4495
+420 775 914 146 pavel.martinka@masparti.com

GROBER
PROJECT, s.r.o.

HIP:

GROBER PROJECT, s.r.o.
Pasteurova 162/13c, 779 00 Olomouc
Ing. Jiří Grohmann
+420 776 577 933, j.grohmann@groberproject.cz

projektant části:

GROBER PROJECT, s.r.o.
Pasteurova 162/13c, 779 00 Olomouc
Ing. Jiří Grohmann
+420 776 577 933, j.grohmann@groberproject.cz

investor:

Město Šumperk
nám. Míru 364/1, 787 01 Šumperk
IČO: 00303461

akce:

Bytový dům Šumperk - Temenice

místo:

ulice Temenická
787 01 Šumperk
p.č. st. 15/2, 16/2, 16/6, 16/7, 18/1, 18/10, 18/12, 18/13, 1275/1, 1275/19, 1275/20, 1275/21, 1275/22, 1275/27, 1334, 1377/8
k.ú.: Horní Temenice [764469]
p.č. 919/2, 919/11, 954
k.ú.: Dolní Temenice [764442]

stupeň:

DOKUMENTACE PRO PROVÁDĚNÍ STAVBY

přehledové schema

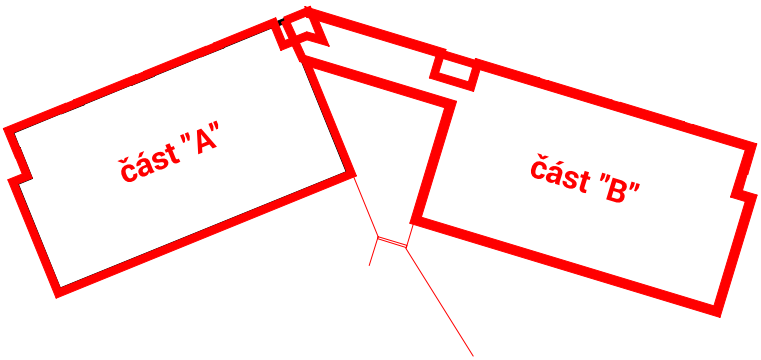

část:

D.1.1
ARCHITEKTONICKO-STAVEBNÍ ŘEŠENÍ

objekt:
SO 01

datum:
10/2024

název výkresu, měřítko:

Výpis prvků PSV
Ostatní prvky
- část "A+B"

číslo výkresu:

D.1.1.2.
16E

SPECIFIKACE OSTATNÍCH PRVKŮ - VŠEOBECNÉ PARAMETRY

TATO POZNÁMKA PLATÍ PRO VŠECHNY PRVKY, POKUD NENÍ UVEDENO JINAK.

POZNÁMKA

- U ATYPICKÝCH VÝROBKŮ TATO DOKUMENTACE NENAHRAZUJE VÝROBNÍ/DÍLENSKOU DOKUMENTACI
- VĚŠKERÉ ROZMĚRY MUSÍ BÝT DODAVATELEM OVĚŘENY NA STAVBĚ
- PŘED ZAHÁJENÍM VÝROBY BUDE DODAVATELEM ZPRACOVÁNA DÍLENSKÁ DOKUMENTACE, KTERÁ BUDE GP PŘEDLOŽENA K ODSOUHLASENÍ
- VEŠKERÉ VÝROBKY JSOU KOMPLETNÍMI FUNKČNÍMI VÝROBKY VČETNĚ VŠECH KOTVÍCÍCH PRVKŮ, TĚSNĚNÍ, DILATACÍ, ATD.

- PŘI ZPRACOVÁNÍ DODAVATELSKÉ DOKUMENTACE, VÝROBĚ A MONTÁŽI OSTATNÍCH PRVKŮ JE NUTNÉ SPLNIT POŽADAVKY NÁSLEDUJÍCÍCH SOUČASNÝCH NOREM A PŘEDPISŮ

ČSN 73 3130 STAVEBNÍ PRÁCE. TRUHLÁŘSKÉ PRÁCE. ZÁKLADNÍ USTANOVENÍ.
ČSN 73 3610 NAVRHOVÁNÍ KLEMPÍŘSKÝCH KONSTRUKCÍ
ČSN EN 1993-1-1 NAVRHOVÁNÍ OCELOVÝCH KONSTRUKCÍ – ČÁST 1.1 – 1.4 OBECNÁ PRAVIDLA
ČSN EN 1090-1 – ČÁST 1-5 PROVÁDĚNÍ OCELOVÝCH KONSTRUKCÍ

PSV - OSTATNÍ PRVKY

OZNAČENÍ:

OS01

POPIS:

PŘEDOKENNÍ ŽALUZIE ELEKTRICKY OVLÁDANÉ – LAMELA PROFIL "ZETTA 90".
ROZMĚR 3000x2220 mm. ŽALUZIOVÝ BOX PŘIZNANÝ. VODÍCÍ LIŠTY ZAPUŠTĚNÉ V OSTĚNÍ.
OSAZENA PŘED PRVKEM F01 A F12.

POČET KUSŮ: POČET KUSŮ:

OBJEKT	1NP	2NP	3NP	STŘECHA	CELKEM	CELKEM A+B
A	4	4	–	–	8	16
B	4	4	–	–	8	

SCHÉMA:

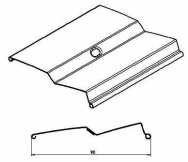

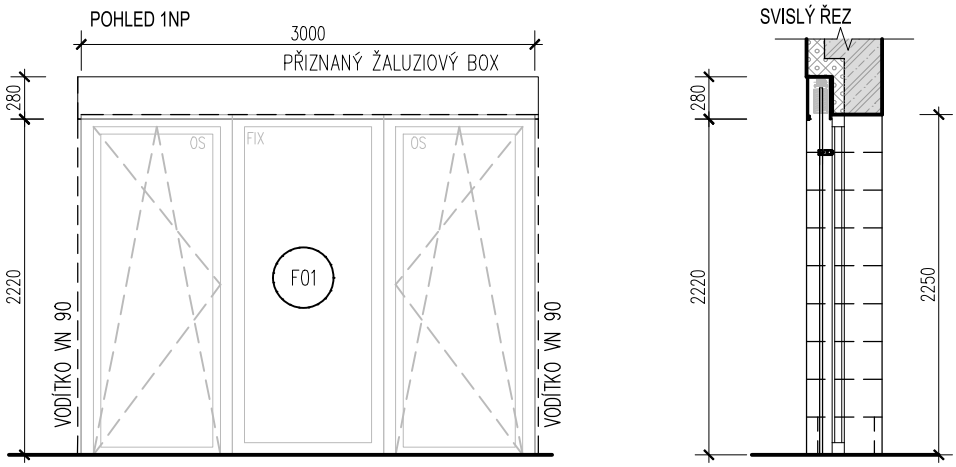

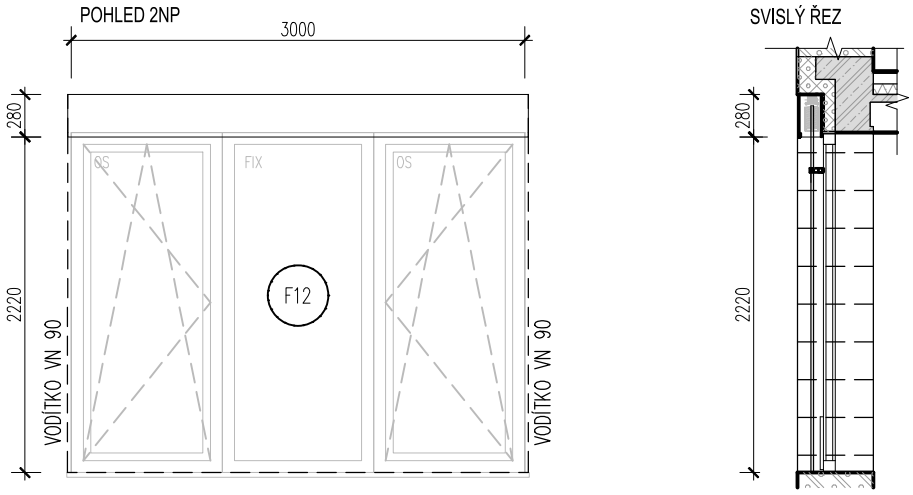

ROZMĚR [MM]:

3000x2220 (PLOCHA 6,666 m^2)

MATERIÁL:

BOX PŘIZNANÝ, HLINÍKOVÝ PLECH LAKOVANÝ tl. 2,0 mm, VČETNĚ BOČNIC. VÝŠKA BOXU 280 mm.

SPECIFIKACE ŽALUZIE:

ŽALUZIE Z90– HLINÍKOVÁ SLITINA OPATŘENÁ ODOLNÝM LAKEM, ŠÍŘKA 90 mm.

ČLENĚNÍ:

ŽALUZIE DĚLENÁ NA 2 ČÁSTI, SAMOSTATNĚ OVLÁDANÉ.

BARVA:

HLINÍK – RAL 3013 – TOMATOVÁ ČERVENÁ

OSAZENÍ :

– POMOCÍ KOTEV POZINKOVANÝCH DO NOSNÉ KONSTRUKCE PŘEKLADU – 7 ks KOTEV.

POZNÁMKA:

– ROZMĚRY ŽALUZIÍ NUTNO ZAMĚŘIT NA STAVBĚ.
– MOTORICKÉ PROVEDENÍ.
– OVLÁDÁNÍ EL. VYPÍNAČ + DÁLKOVÉ OVLÁDÁNÍ.
– MOTOR TICHÉ PROVEDENÍ – 55dB.
– BOX – ŠÍŘKA VNITŘNÍHO PROSTORU 140 mm, VÝŠKA 280 mm.

PSV - OSTATNÍ PRVKY

OZNAČENÍ: OS02

POPIS:
REVIZNÍ DVÍŘKA HLINÍKOVÁ LISOVANÁ, "SKRYTÁ" S MINIMÁLNÍ SPÁROU.
SE SÁDROKARTONOVOU DESKOU DO VLHKÉHO PROSTŘEDÍ, TLAČNÝ ZÁMEK US V ROZÍCH RÁMU.
VYNDÁVACÍ. S POJISTNÝM LANKEM.

POČET KUSŮ: POČET KUSŮ:

OBJEKT	1NP	2NP	3NP	STŘECHA	CELKEM	CELKEM A+B
A	2+2	4	–	–	8	18
B	3+3	4	–	–	10	

ILUSTRAČNÍ FOTO

ROZMĚR [MM]:	ROZMĚR [MM]:
400 x 800 – 13ks	300 x 400 – 5ks

MATERIÁL:
RÁM – HLINÍK, VÝPLŇ – SÁDROKARTONOVÁ DESKA TL.12,5 mm (DO VLHKÉHO PROSTŘEDÍ)

TYP:
REVIZNÍ DVÍŘKA HLINÍKOVÁ, KLASICKÁ

ČLENĚNÍ:
DVÍŘKA JEDNOKŘÍDLÁ.

BARVA:
–

OSAZENÍ :
- DO SDK PODHLEDU.

POZNÁMKA:
- SÁDROKARTONOVÁ DESKA UPEVNĚNÁ DO VNITŘNÍHO RÁMU POMOCÍ SAMOVRTNÝCH ŠROUBŮ.
- POVRCH SÁDROKARTONU OPATŘIT SHODNOU POHLEDOVOU ÚPRAVOU DLE OKOLNÍHO PODHLEDU.
- SOUČÁSTÍ SESTAVY JE POJISTNÉ LANKO.
- DO VELIKOSTI DVÍŘEK 300 mm MOŽNO POUŽÍT JEDEN ZÁMEK UPROSTŘED DVÍŘEK, PRO VELIKOST DVÍŘEK 300–1000mm NUTNO POUŽÍT DVA ZÁMKY V HORNÍ A SPODNÍ ČÁSTI DVÍŘEK.

OZNAČENÍ: OS03

POPIS:
PŘENOSNÝ HASÍCÍ PŘÍSTROJ PRÁŠKOVÝ S HASÍCÍ SCHOPNOSTÍ 21A
(NUTNO OBJEDNAT PŘÍSTROJE S REVIZÍ)

POČET KUSŮ: POČET KUSŮ:

OBJEKT	1NP	2NP	3NP	STŘECHA	CELKEM	CELKEM A+B
A	1	1	–	–	2	4
B	1	1	–	–	2	

ILUSTRAČNÍ FOTO:

ILUSTRAČNÍ FOTO:

VÝŠKA [MM]:	PRŮMĚR [MM]:
cca 530 mm	cca 190 mm

SPECIFIKACE:
HASICÍ PŘÍSTROJ JE CERTIFIKOVANÝ DLE EN3-7. JE VYBAVEN MANOMETREM HADICÍ A DRŽÁKEM PRO SNADNÉ UCHYCENÍ.
HASIVO: PRÁŠEK ABC (40%) – 6KG
HASÍCÍ SCHOPNOST: 21A/113B/C
VÝTLAČNÝ PLYN: dusík
TEPLOTNÍ FUNKČNÍ ROZSAH: –30° až +60°C
CELKOVÁ HMOTNOST: cca 9,8 kg

BARVA:
SOUČÁST VÝROBKU – ČERVENÁ

OSAZENÍ :
- ROVNOMĚRNĚ ROZMÍSTĚNÉ NA VOLNĚ PŘÍSTUPNÉM MÍSTĚ, RUKOJEŤ MAX 1500 MM NAD PODLAHOU.
- DODÁVKA VČETNĚ DRŽÁKU NA ZEĎ.
- TYPOVÝ ŠTÍTEK S NÁVODEM K POUŽITÍ.

POZNÁMKA:
- HASÍCÍ PŘÍSTROJ SPLŇUJÍCÍ HASÍCÍMI SCHOPNOSTMI POŽADAVKY VYHLÁŠKY MV Č. 23/2008 Sb. O TECHNICKÝCH PODMÍNKÁCH POŽÁRNÍ OCHRANY STAVEB.

PSV - OSTATNÍ PRVKY

OZNAČENÍ:

OS04

POPIS:

NÁSTĚNNÝ POŽÁRNÍ HYDRANTOVÝ SYSTÉM S TVAROVĚ STÁLOU HADICÍ, PLNÝMI DVÍŘKY.
TVAROVĚ STÁLÁ HADICE PH – STABIL D O SVĚTLOSTI 19mm – DÉLKY 30mb.
PROUDNICE ekv. 6. S MINIMÁLNÍM PRŮTOKEM Q = 0,3 l/s A TLAKEM NA VÝTOKU 0,2MPa.

POČET KUSŮ: POČET KUSŮ:

OBJEKT	1NP	2NP	3NP	STŘECHA	CELKEM	CELKEM A+B
A	1	–	–	–	1	2
B	1	–	–	–	1	

ILUSTRAČNÍ FOTO:

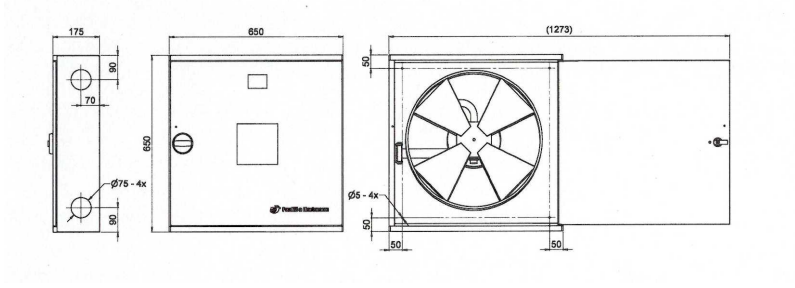

ROZMĚR [MM]:

650x650x175 mm

SPECIFIKACE:

HADICOVÝ NAVIJÁK S TVAROVĚ STÁLOU HADICÍ PODLE ČSN EN 671-1.
POŽÁRNÍ PROUDNICE KOMBINOVANÉ D 25 EKV.6 – PRŮTOK Q < 1,1 L/S, KTEROU TVOŘÍ TĚLESO A OTOČNÁ HLAVA Z POLYPROPYLENU. OTOČNÁ HLAVA UMOŽŇUJE NASTAVENÍ PLNÉHO PROUDU, SPRCHOVÉHO PROUDU S MĚNITELNÝM ÚHLEM KUŽELU V ROZMEZÍ 0 AŽ 110° A UZAVŘENÍ PROUDNICE.

MATERIÁL:

PLECH.

BARVA:

BÍLÁ – RAL 9003.

OSAZENÍ :

- V 1NP V TECHNICKÉ MÍSTNOSTI.
- NA STĚNĚ VE VÝŠCE 1300 MM NAD PODLAHOU (MĚŘENO KE STŘEDU HYDRANTU).
- DISPOZIČNĚ MUSÍ BÝT UMÍSTĚNY TAK, ABY K NIM OSOBY MĚLY SNADNÝ PŘÍSTUP A DVÍŘKA SE MOHLA OTEVŘÍT O 180°.

POZNÁMKA:

- HYDRANT SPLŇUJÍCÍ POŽADAVKY VYHLÁŠKY MV Č. 23/2008 Sb. O TECHNICKÝCH PODMÍNKÁCH POŽÁRNÍ OCHRANY STAVEB
- MÍSTNOST MUSÍ ZŮSTAT VOLNĚ PŘÍSTUPNÁ – NEZAMYKAT

OZNAČENÍ:

OS05

POPIS:

REVIZNÍ DVÍŘKA HLINÍKOVÁ SVAŘOVANÁ, "SKRYTÁ" – OBKLAD NAD RÁM.
SE SÁDROKARTONOVOU DESKOU 12,5 mm. DO VLHKÉHO PROSTŘEDÍ, TLAČNÝ ZÁMEK US V ROZÍCH RÁMU. VYNDÁVACÍ. S POJISTNÝM LANKEM.

POČET KUSŮ: POČET KUSŮ:

OBJEKT	1NP	2NP	3NP	STŘECHA	CELKEM	CELKEM A+B
A	2	4	–	–	6	13
B	3	4	–	–	7	

ILUSTRAČNÍ FOTO:

POHLED Z VNITŘNÍ STRANY ZDI:

ROZMĚR [MM]:

650 x 400

MATERIÁL:

RÁM – HLINÍK, VÝPLŇ – SÁDROKARTONOVÁ DESKA TL.12,5 mm (DO VLHKÉHO PROSTŘEDÍ)

TYP:

REVIZNÍ DVÍŘKA HLINÍKOVÁ, KLASICKÁ, SVAŘOVANÁ. URČENÁ POD OBKLAD.

ČLENĚNÍ:

JENDNOKŘÍDLÁ.

BARVA:

OSAZENÍ :

- DO SDK PŘEDSTĚNY PRO PŘÍSTUP DO INSTALAČNÍ ŠACHTY.

POZNÁMKA:

- SÁDROKARTONOVÁ DESKA UPEVNĚNÁ DO VNITŘNÍHO RÁMU POMOCÍ SAMOVRTNÝCH ŠROUBŮ.
- POVRCH SÁDROKARTONU OPATŘIT KERAMICKÝM OBKLADEM SHODNÝM S OBKLADEM KOUPELNY.
- SOUČÁSTÍ SESTAVY JE POJISTNÉ LANKO.
- DO VELIKOSTI DVÍŘEK 300mm MOŽNO POUŽÍT JEDEN ZÁMEK UPROSTŘED DVÍŘEK, PRO VELIKOST DVÍŘEK 300–1000mm NUTNO POUŽÍT DVA ZÁMKY V HORNÍ A SPODNÍ ČÁSTI DVÍŘEK
- PŘESNÉ ROZMĚRY NUTNO OVĚŘIT DLE OTVORŮ NA STAVBĚ!!!

PSV - OSTATNÍ PRVKY

OZNAČENÍ: OS06

POPIS:
REVIZNÍ DVÍŘKA HLINÍKOVÁ LISOVANÁ, "SKRYTÁ" S MINIMÁLNÍ SPÁROU.
SE SÁDROKARTONOVOU DESKOU DO VLHKÉHO PROSTŘEDÍ, TLAČNÝ ZÁMEK US V ROZÍCH RÁMU.
VYNDÁVACÍ. S POJISTNÝM LANKEM.

POČET KUSŮ: POČET KUSŮ:

OBJEKT	1NP	2NP	3NP	STŘECHA	CELKEM	CELKEM A+B
A	1	–	–	–	1	1
B	–	–	–	–	–	

ILUSTRAČNÍ FOTO:

ROZMĚR [MM]: 450 x 450

MATERIÁL:
RÁM – HLINÍK, VÝPLŇ – SÁDROKARTONOVÁ DESKA TL.12,5 mm (DO VLHKÉHO PROSTŘEDÍ)

TYP:
REVIZNÍ DVÍŘKA HLINÍKOVÁ, KLASICKÁ

ČLENĚNÍ:
DVÍŘKA JEDNOKŘÍDLÁ.

BARVA:
–

OSAZENÍ :
– DO OBEZDÍVKY ŠACHTY.

POZNÁMKA:
– SÁDROKARTONOVÁ DESKA UPEVNĚNÁ DO VNITŘNÍHO RÁMU POMOCÍ SAMOVRTNÝCH ŠROUBŮ
– POVRCH SÁDROKARTONU OPATŘIT SÁDROVOU OMÍTKOU (SHODNÝ POVRCH S OKOLNÍM STROPEM)
– SOUČÁSTÍ SESTAVY JE POJISTNÉ LANKO
– DO VELIKOSTI DVÍŘEK 300mm MOŽNO POUŽÍT JEDEN ZÁMEK UPROSTŘED DVÍŘEK, PRO VELIKOST DVÍŘEK 300–1000mm NUTNO POUŽÍT DVA ZÁMKY V HORNÍ A SPODNÍ ČÁSTI DVÍŘEK
– PŘESNÉ ROZMĚRY NUTNO OVĚŘIT DLE OTVORŮ NA STAVBĚ!!!

OZNAČENÍ: OS07

POPIS:
VYHŘÍVANÁ STŘEŠNÍ VPUSŤ DN 70, VODOROVNÁ S INTEGROVANOU MANŽETOU Z TPO (FPO) FOLIE.
PRO ODVODNĚNÍ STŘECHY PAVLAČE.
SOUČÁSTÍ PLASTOVÁ KRYCÍ MŘÍŽKA + OCHRANNÝ KOŠ + HLINÍKOVÁ ŠACHTA S VÍKEM

POČET KUSŮ: POČET KUSŮ:

OBJEKT	1NP	2NP	3NP	STŘECHA	CELKEM	CELKEM A+B
A	–	–	4	–	4	8
B	–	–	4	–	4	

SCHÉMA:

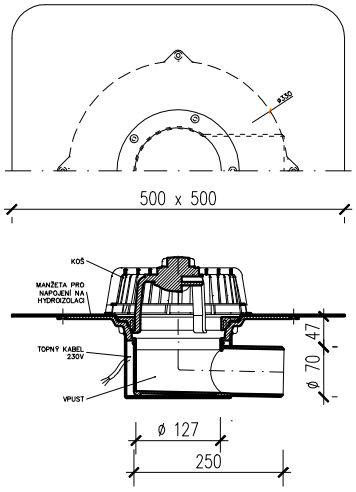

ILUSTRAČNÍ FOTO:

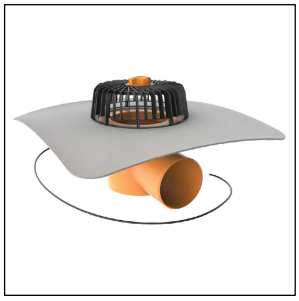

ROZMĚR [MM]: DN 70

MATERIÁL:
TĚLO VPUSTI – POLYAMID PA6, OCHRANNÝ KOŠ POLYAMID PA6 UV STABIL, ŠACHTA – HLINÍK

TYP:
MANŽETA KOMPATIBILNÍ SE SKUTEČNĚ VYBRANÝM TYPEM KRYTINY!

ČLENĚNÍ:
STŘEŠNÍ VPUST VČ. KRYCÍ MŘÍŽKY, OCHRANNÉHO KOŠE A OCHRANNÉ ŠACHTY S VÍKEM

BARVA:
TĚLO – ORANŽOVÁ, MANŽETA DLE BARVY STŘEŠNÍ FOLIE!

OSAZENÍ :
– DO STŘEŠNÍ KONSTRUKCE, NAPOJENÍ MANŽETY NA STŘEŠNÍ KRYTINU.

POZNÁMKA:
– SAMOREGULAČNÍ ELEKTRICKÉ VYHŘÍVÁNÍ 230 V/ 50 Hz.
– POUŽÍT SYSTÉMOVÉ ŘEŠENÍ OD JEDNOHO VÝROBCE.

PSV - OSTATNÍ PRVKY

OZNAČENÍ: OS08

POPIS:
PŘEDOKENNÍ ŽALUZIE ELEKTRICKY OVLÁDANÉ – LAMELA PROFIL "ZETTA 90".
ROZMĚR 3000x970 mm. ŽALUZIOVÝ BOX PŘIZNANÝ. VODÍCÍ LIŠTY ZAPUŠTĚNÉ V OSTĚNÍ.
OSAZENA PŘED PRVKEM F09.

POČET KUSŮ: POČET KUSŮ:

OBJEKT	1NP	2NP	3NP	STŘECHA	CELKEM	CELKEM A+B
A	–	–	4	–	4	8
B	–	–	4	–	4	

SCHÉMA:

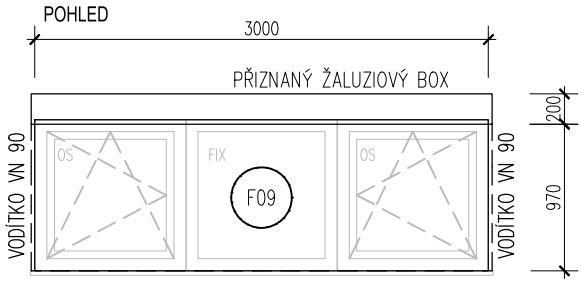

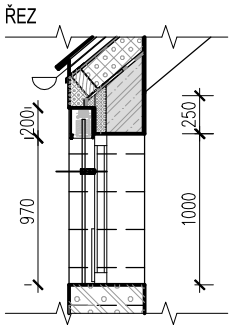

ROZMĚR [MM]:
3000x970 (PLOCHA 2,91 m²)

MATERIÁL:
BOX PŘIZNANÝ, HLINÍKOVÝ PLECH LAKOVANÝ tl. 2,0 mm, VČETNĚ BOČNIC. VÝŠKA BOXU 200 mm.

SPECIFIKACE ŽALUZIE:
ŽALUZIE Z90– HLINÍKOVÁ SLITINA OPATŘENÁ ODOLNÝM LAKEM, ŠÍŘKA 90 mm.

ČLENĚNÍ:
ŽALUZIE BEZ ČLENĚNÍ.

BARVA:
HLINÍK – RAL 3013 – TOMATOVÁ ČERVENÁ

OSAZENÍ :
- POMOCÍ KOTEV POZINKOVANÝCH DO NOSNÉ KONSTRUKCE PŘEKLADU – 7 ks KOTEV.

POZNÁMKA:
- ROZMĚRY ŽALUZIÍ NUTNO ZAMĚŘIT NA STAVBĚ.
- MOTORICKÉ PROVEDENÍ.
- OVLÁDÁNÍ EL. VYPÍNAČ + DÁLKOVÉ OVLÁDÁNÍ.
- MOTOR TICHÉ PROVEDENÍ – 55dB.
- BOX – ŠÍŘKA VNITŘNÍHO PROSTORU 140 mm, VÝŠKA 200 mm.

OZNAČENÍ: OS09

POPIS:
PŘEDOKENNÍ ŽALUZIE ELEKTRICKY OVLÁDANÉ – LAMELA PROFIL "ZETTA 90".
ROZMĚR 2150x2120 mm. ŽALUZIOVÝ BOX PŘIZNANÝ. VODÍCÍ LIŠTY ZAPUŠTĚNÉ V OSTĚNÍ.
OSAZENA PŘED PRVKEM F03.

POČET KUSŮ: POČET KUSŮ:

OBJEKT	1NP	2NP	3NP	STŘECHA	CELKEM	CELKEM A+B
A	1	–	–	–	1	2
B	1	–	–	–	1	

SCHÉMA:

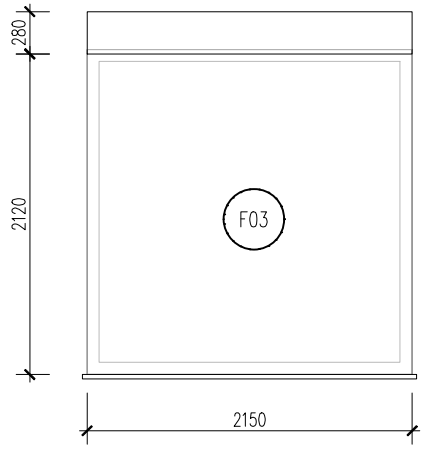

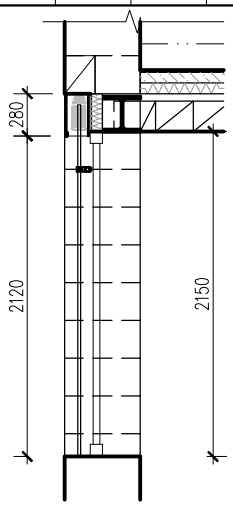

ROZMĚR [MM]:
2150x2120 (PLOCHA 4,56 m²)

MATERIÁL:
BOX PŘIZNANÝ, HLINÍKOVÝ PLECH LAKOVANÝ tl. 2,0 mm, VČETNĚ BOČNIC. VÝŠKA BOXU 280 mm.

SPECIFIKACE ŽALUZIE:
ŽALUZIE Z90– HLINÍKOVÁ SLITINA OPATŘENÁ ODOLNÝM LAKEM, ŠÍŘKA 90 mm.

ČLENĚNÍ:
ŽALUZIE BEZ ČLENĚNÍ.

BARVA:
HLINÍK – RAL 3013 – TOMATOVÁ ČERVENÁ

OSAZENÍ :
- POMOCÍ KOTEV POZINKOVANÝCH DO NOSNÉ KONSTRUKCE PŘEKLADU – 5 ks KOTEV.

POZNÁMKA:
- ROZMĚRY ŽALUZIÍ NUTNO ZAMĚŘIT NA STAVBĚ.
- MOTORICKÉ PROVEDENÍ.
- OVLÁDÁNÍ EL. VYPÍNAČ + DÁLKOVÉ OVLÁDÁNÍ.
- MOTOR TICHÉ PROVEDENÍ – 55dB.
- BOX – ŠÍŘKA VNITŘNÍHO PROSTORU 140 mm, VÝŠKA 280 mm.

PSV - OSTATNÍ PRVKY

OZNAČENÍ: OS10

POPIS:
BEZPEČNOSTNÍ PŘEPAD DN 50 S MANŽETOU PRO NAPOJENÍ NA HYDROIZOLACI.
CHRLIČ KULATÝ, VYHŘÍVANÝ – STŘECHY PAVLAČE.
SPOUČÁSTÍ ODNÍMATELNÁ OCHRANNÁ KRYCÍ MŘÍŽKA + HLINÍKOVÁ ŠACHTA S VÍKEM.
JEDNÁ SE O ATYPICKÝ VÝROBEK SE ZMENŠENOU MANŽETOU!

POČET KUSŮ:

OBJEKT	1NP	2NP	3NP	STŘECHA	CELKEM	CELKEM A+B
A	–	–	–	2	2	4
B	–	–	–	2	2	

SCHÉMA:

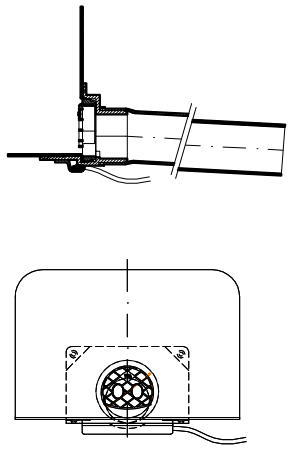

ILUSTRAČNÍ FOTO:

ROZMĚR [MM]: DN 50

MATERIÁL:
TĚLO CHRLIČE – POLYAMID PA6, OCHRANNÝ KOŠ POLYAMID PA6 UV STABIL, ŠACHTA – HLINÍK

TYP:
MANŽETA KOMPATIBILNÍ SE SKUTEČNĚ VYBRANÝM TYPEM KRYTINY!

ČLENĚNÍ:
STŘEŠNÍ CHRLIČ VČ. KRYCÍ MŘÍŽKY A OCHRANNÉ ŠACHTY S VÍKEM

BARVA:
ŠEDÁ, MANŽETA DLE BARVY STŘEŠNÍ FOLIE!

OSAZENÍ :
- PŘES ATIKU STŘECHY PAVLAČE, NAPOJENÍ MANŽETY NA STŘEŠNÍ KRYTINU

POZNÁMKA:
- SAMOREGULAČNÍ ELEKTRICKÉ VYHŘÍVÁNÍ 230 V/ 50 Hz
- OCHRANNÁ ŠACHTA S VÍKEM URČENÁ PRO STŘECHY S KAČÍRKEM.
- ROZMĚR 250x150x100 mm.
- POUŽÍT SYSTÉMOVÉ ŘEŠENÍ OD JEDNOHO VÝROBCE.

OZNAČENÍ: OS11

POPIS:
REVIZNÍ DVÍŘKA HLINÍKOVÁ SVAŘOVANÁ, "SKRYTÁ" – OBKLAD NAD RÁM.
SE SÁDROKARTONOVOU DESKOU 12,5 mm. DO VLHKÉHO PROSTŘEDÍ, TLAČNÝ ZÁMEK US V ROZÍCH RÁMU. VYNDÁVACÍ. S POJISTNÝM LANKEM.

POČET KUSŮ:

OBJEKT	1NP	2NP	3NP	STŘECHA	CELKEM	CELKEM A+B
A	2	4	–	–	6	13
B	3	4	–	–	7	

ILUSTRAČNÍ FOTO:

ILUSTRAČNÍ FOTO:

ROZMĚR [MM]: 600 x 700

MATERIÁL:
RÁM – HLINÍK, VÝPLŇ – SÁDROKARTONOVÁ DESKA TL.12,5 mm (DO VLHKÉHO PROSTŘEDÍ)

TYP:
REVIZNÍ DVÍŘKA HLINÍKOVÁ, KLASICKÁ, SVAŘOVANÁ. URČENÁ POD OBKLAD.

ČLENĚNÍ:
JENDNOKŘÍDLÁ.

BARVA:

OSAZENÍ :
- DO SDK PŘEDSTĚNY V MÍSTĚ BYTOVÝCH STANIC.

POZNÁMKA:
- SÁDROKARTONOVÁ DESKA UPEVNĚNÁ DO VNITŘNÍHO RÁMU POMOCÍ SAMOVRTNÝCH ŠROUBŮ
- POVRCH SÁDROKARTONU OPATŘIT KERAMICKÝM OBKLADEM SHODNÝM S OBKLADEM KOUPELNY
- SOUČÁSTÍ SESTAVY JE POJISTNÉ LANKO
- DO VELIKOSTI DVÍŘEK 300mm MOŽNO POUŽÍT JEDEN ZÁMEK UPROSTŘED DVÍŘEK, PRO VELIKOST DVÍŘEK 300–1000mm NUTNO POUŽÍT DVA ZÁMKY V HORNÍ A SPODNÍ ČÁSTI DVÍŘEK
- PŘESNÉ ROZMĚRY NUTNO OVĚŘIT DLE OTVORŮ NA STAVBĚ!!!

PSV - OSTATNÍ PRVKY

OZNAČENÍ: OS12

POPIS:
SVISLÁ TERASOVÁ VPUST DN 100 VČETNĚ INTEGROVANÉ PVC MANŽETY.
SOUČÁSTÍ ČÁSTEČNĚ PERFOROVANÝ TERASOVÝ NÁSTAVEC S ODVODŇOVACÍM KROUŽKEM A S MŘÍŽKOU Z NEREZOVÉ OCELI 130x130 mm. ZÁPACHOVÁ UZÁVĚRKA.

POČET KUSŮ:

OBJEKT	1NP	2NP	3NP	STŘECHA	CELKEM	CELKEM A+B
A	5	4	–	–	9	18
B	5	4	–	–	9	

ILUSTRAČNÍ FOTO:

ROZMĚR [MM]: DN 100

MATERIÁL:
POLYAMID PA6, TŘÍDA ZATÍŽENÍ K3 – 300 kg. MŘÍŽKA – NEREZ, 130x130 mm.

TYP:
MANŽETA KOMPATIBILNÍ SE SKUTEČNĚ VYBRANÝM TYPEM KRYTINY!

ČLENĚNÍ:
–

BARVA:
ŠEDÁ.

OSAZENÍ :
– PAVLAČ V 1NP A 2NP, NAPOJIT NA POTRUBÍ ZTI, ŘEŠENÉ V SAMOSTATNÉ ČÁSTI PD

POZNÁMKA:
– BEZ VYHŘÍVÁNÍ.
– ROZMĚR MANŽETY 330x330 mm.
– POUŽÍT SYSTÉMOVÉ ŘEŠENÍ OD JEDNOHO VÝROBCE

OZNAČENÍ: OS13

POPIS:
ČISTÍCÍ ROHOŽ ZAPUŠTĚNÁ VNĚJŠÍ. VÝŠKA 12,5 mm.
ROHOŽ NA HRUBOU NEČISTOTU.
ODOLNÁ POVĚTRNOSTNÍM VLIVŮM, SOLI.

POČET KUSŮ:

OBJEKT	1NP	2NP	3NP	STŘECHA	CELKEM	CELKEM A+B
A	3	4	–	–	7	15
B	4	4	–	–	8	

ILUSTRAČNÍ FOTO:

ILUSTRAČNÍ FOTO:

ROZMĚR [MM]: 1000 x 400

MATERIÁL:
PRYŽOVÉ PROVEDENÍ. HMOTNOST 10 kg/m², OTEVŘENÉ DNO, TVAR VČELÍ PLÁSTVE.

TYP:
–

ČLENĚNÍ:
–

BARVA:
ČERNÁ.

OSAZENÍ :
– ZAPUŠTĚNO PŘED VSTUPY DO BYTŮ

POZNÁMKA:
– USAZENO DO PŘIPRAVENÝCH SNÍŽENÝCH OTVORŮ.
– OTVORY OSAZENY HLINÍKOVÝM RÁMEM 15x30x2 mm.
– PROSTOR POD ROHOŽÍ ODVODNĚN – SVISLÁ TRUBKA DN50.